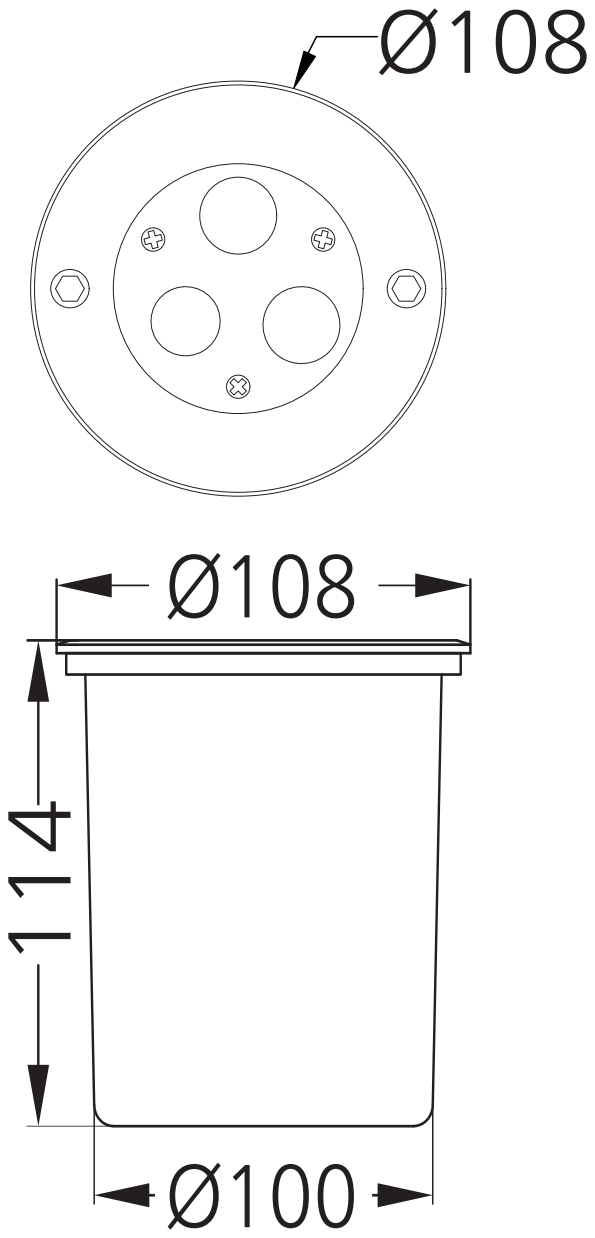
Ø108
Ø108
114
Ø100